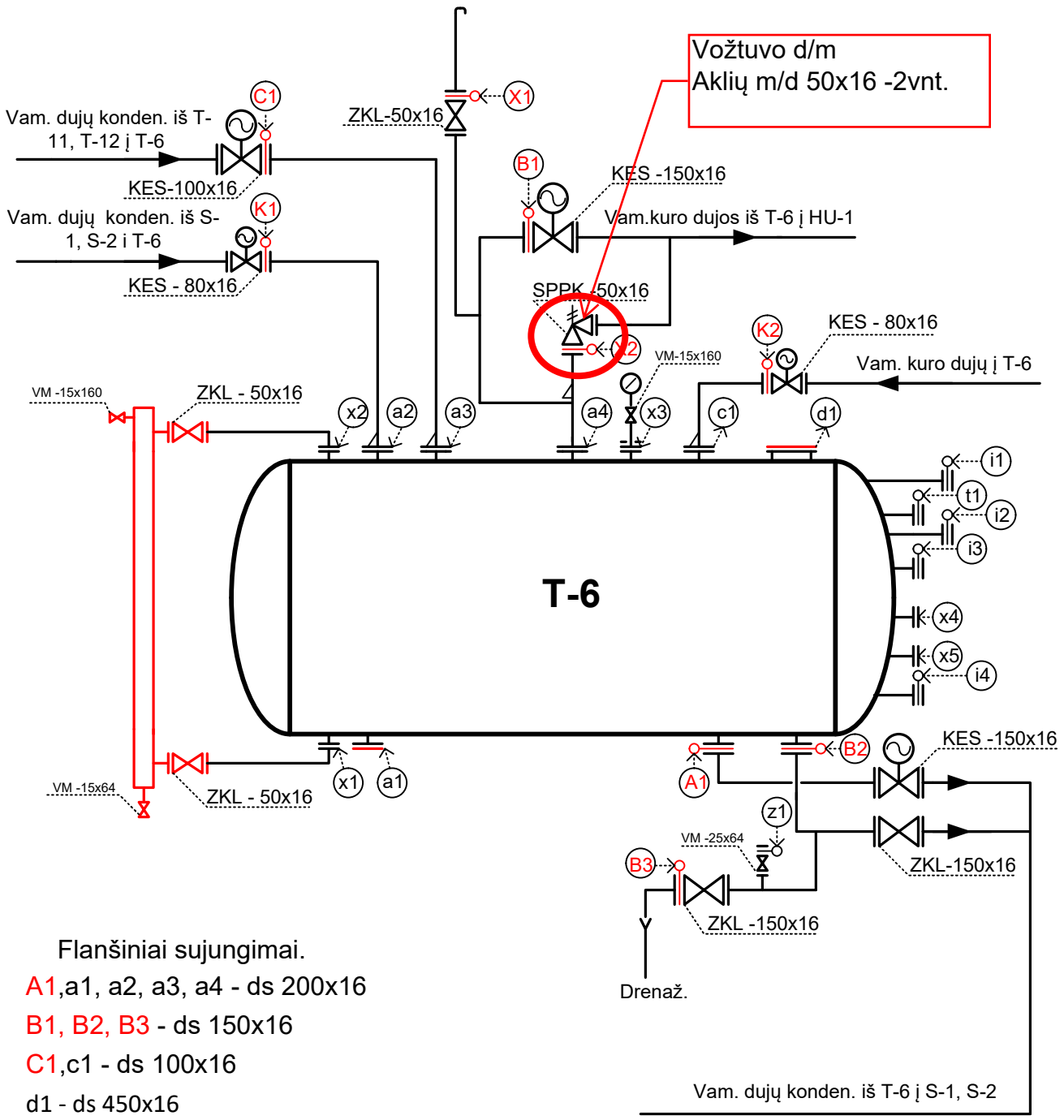

Flanšiniai sujungimai.

A1,a1, a2, a3, a4 - ds 200x16

B1, B2, B3 - ds 150x16

C1,c1 - ds 100x16

d1 - ds 450x16

K1, K2- ds 80x16

X1, X2, x1, x2, x3, x4, x5 - ds 50x16

z1 - ds 25x64

t1 - ds 20x16

i1, i2, i3, i4 - ds 15x16

Cechas.	Sekcija.	Aparato technologinis Nr.
KT-1	**FŪ**	**T-6**